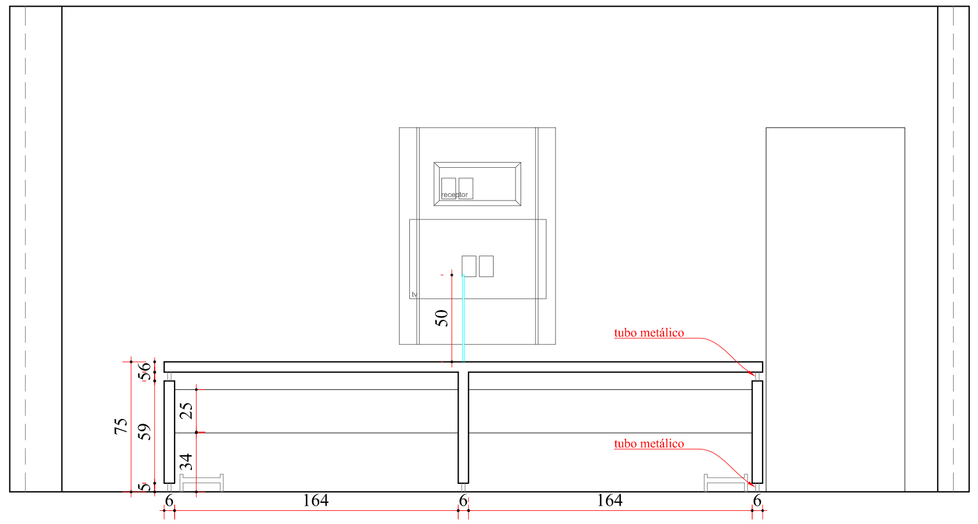

ESCALA: 1/25
PLANTA BAIXA SALA DE ATENDIMENTO
VISTA D

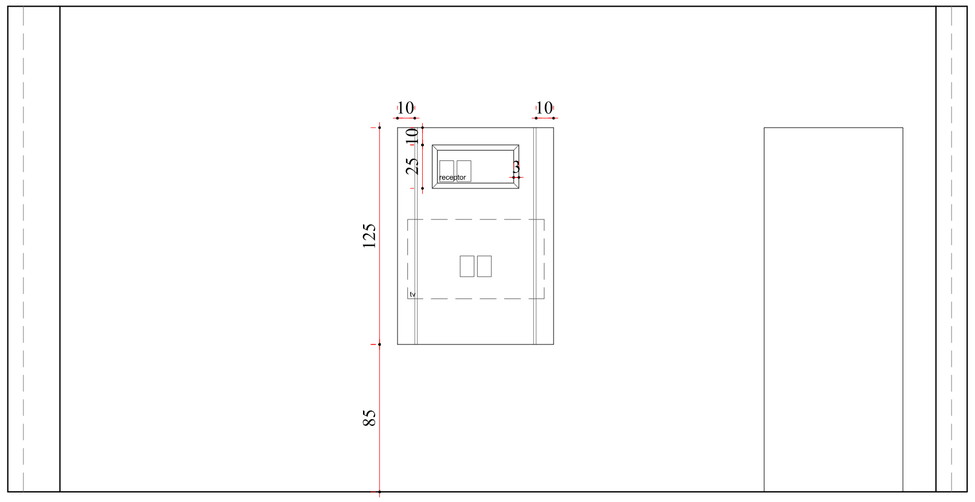

ESCALA: 1/25
PLANTA BAIXA SALA DE ATENDIMENTO
VISTA A

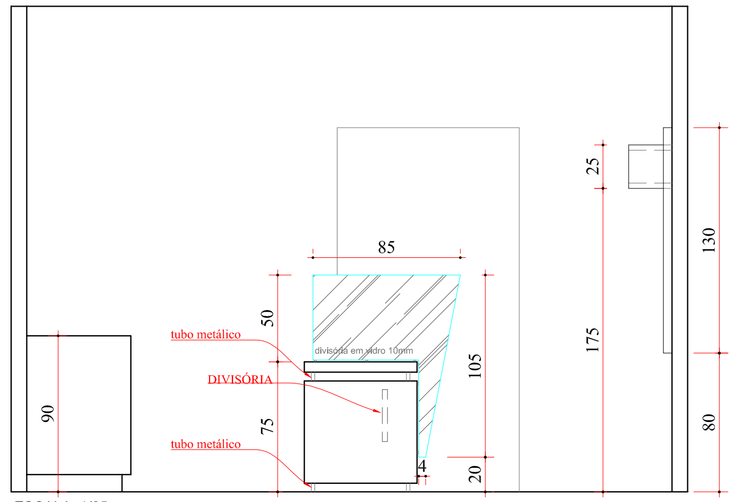

ESCALA: 1/25
PLANTA BAIXA SALA DE ATENDIMENTO
VISTA C

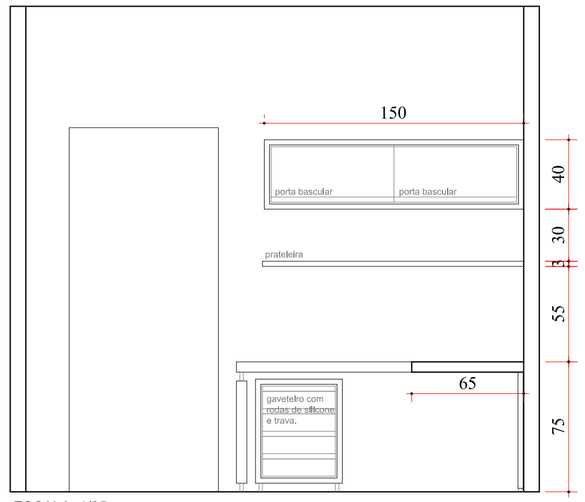

ESCALA: 1/25
PLANTA BAIXA SALA DE COMANDO
VISTA G

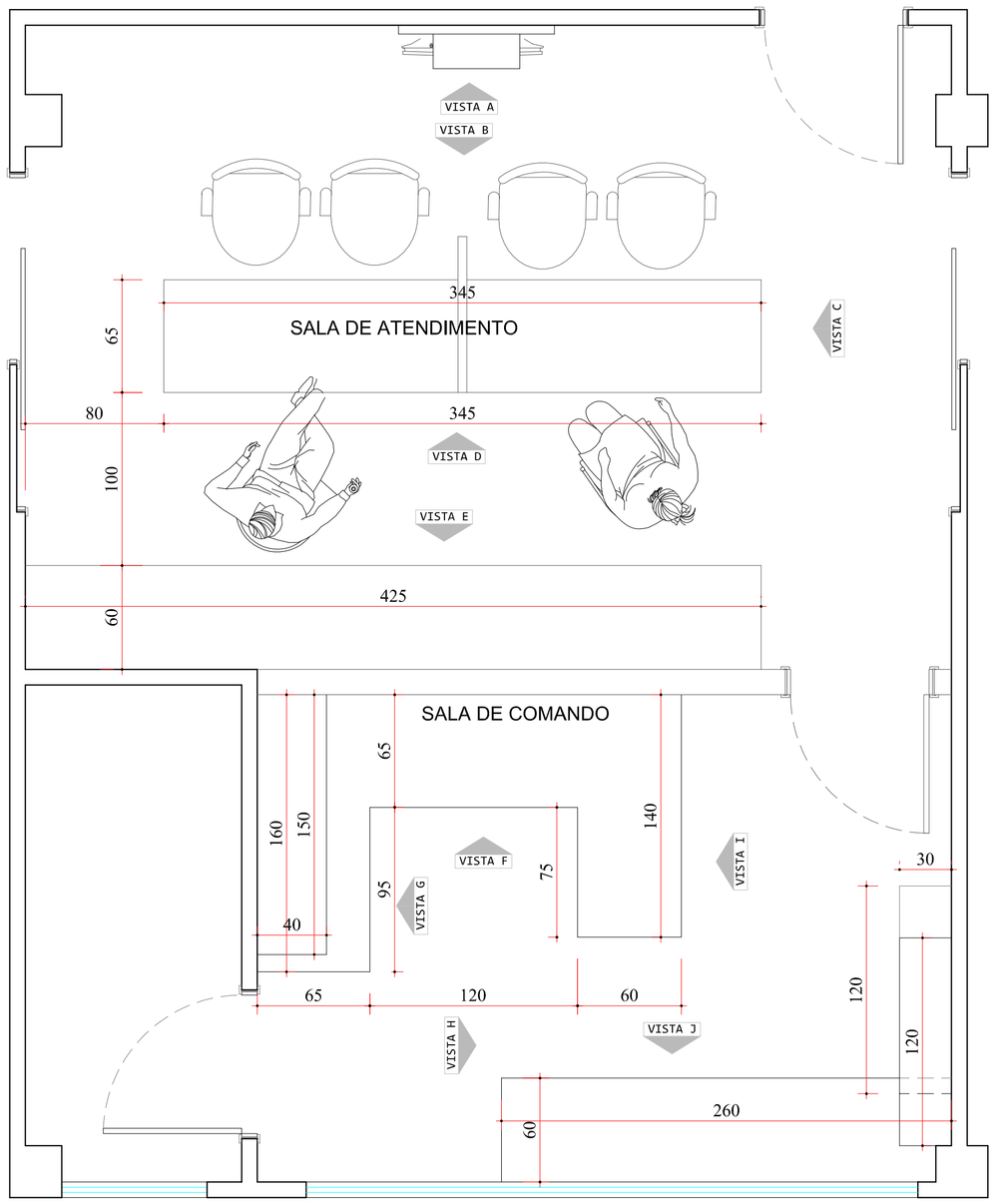

ESCALA: 1/25
PLANTA BAIXA SALA DE COMANDO E ATENDIMENTO

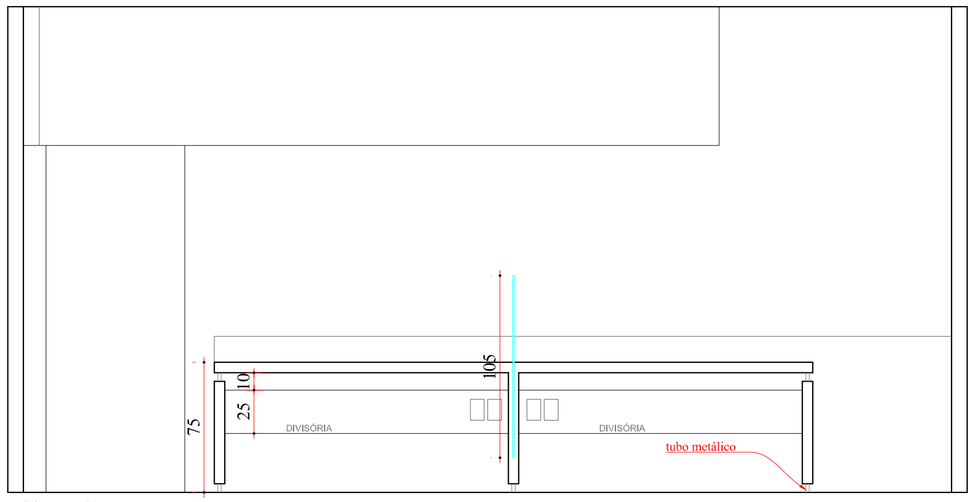

ESCALA: 1/25
PLANTA BAIXA SALA DE ATENDIMENTO
VISTA B

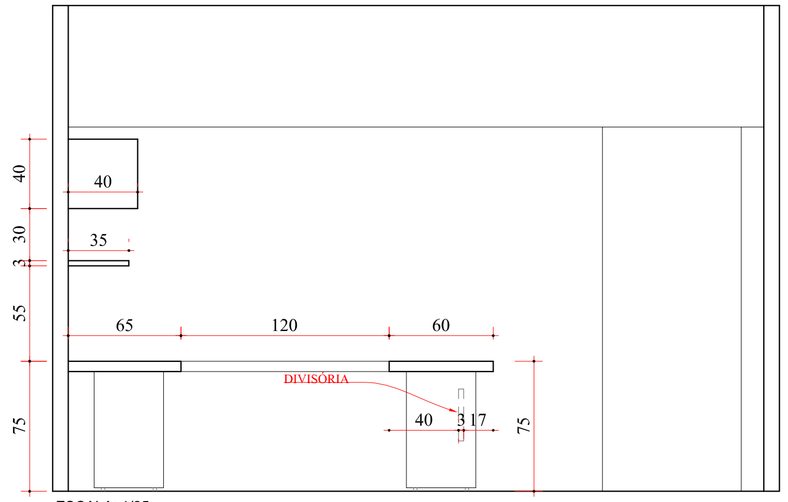

ESCALA: 1/25
PLANTA BAIXA SALA DE COMANDO
VISTA F

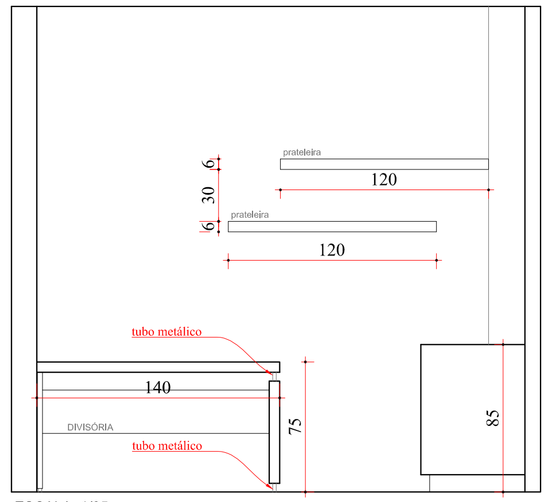

ESCALA: 1/25
PLANTA BAIXA SALA DE COMANDO
VISTA H

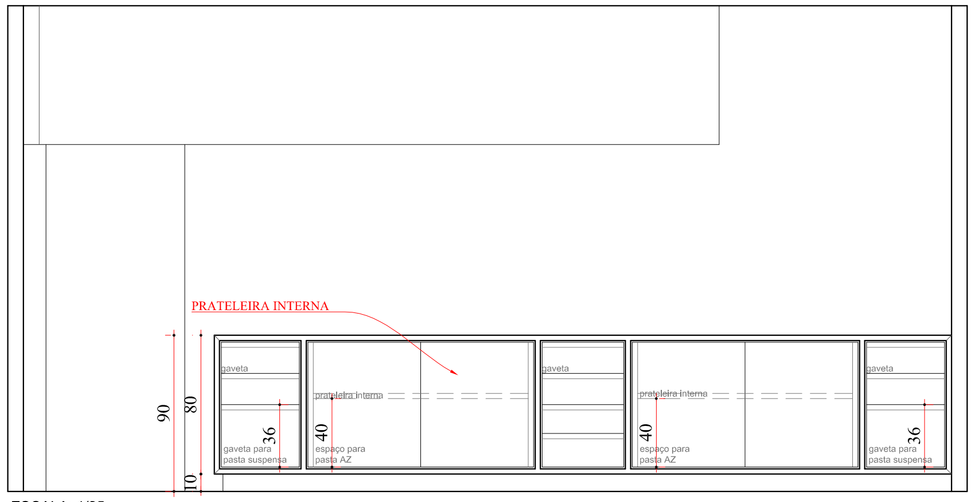

ESCALA: 1/25
PLANTA BAIXA SALA DE ATENDIMENTO
VISTA E

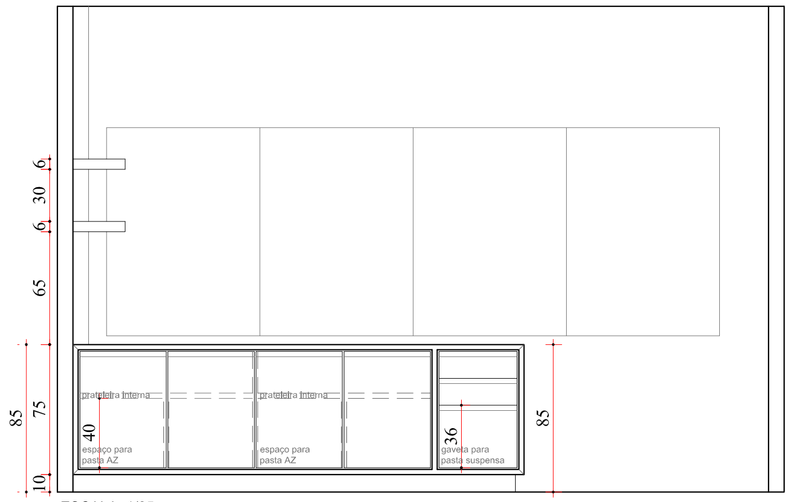

ESCALA: 1/25
PLANTA BAIXA SALA DE COMANDO
VISTA J

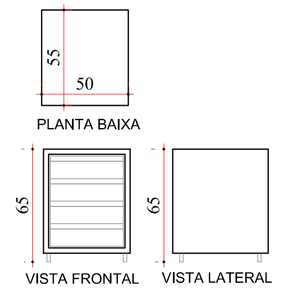

ESCALA: 1/25
GAVETEIRO

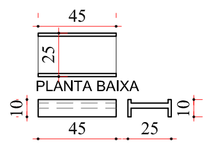

VISTA LATERAL E FRONTAL
ESCALA: 1/25
DETALHAMENTO BASE PARA CPU

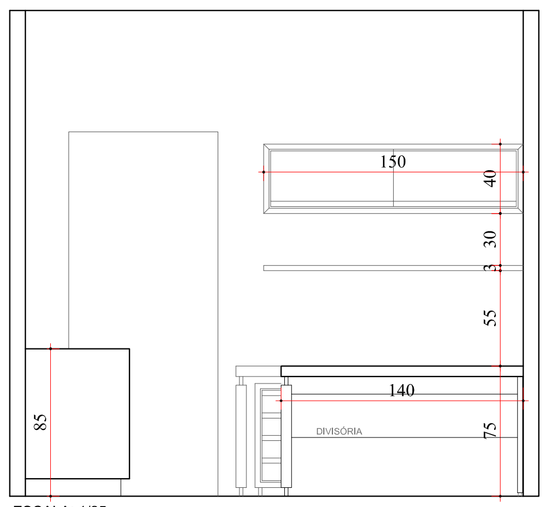

ESCALA: 1/25
PLANTA BAIXA SALA DE COMANDO
VISTA I

Observações Gerais.
- As cores do MDF são:
    - Ambiente Sala de análise: marfim;
    - Ambiente Sala de Conferência, Sala de Reuniões, recepção espera, sala atendimento, sala de comando e cozinha: Ciliegio Grigio;
    - Detalhe de aplique no balcão da recepção em ciliegio columbia;
- Os móveis serão feitos com corpo duplo, sendo o externo no mínimo 30mm e o interno15mm. O corpo interno em todos os ambientes poderá ser em branco
; O fundo dos móveis deverá ser feito com no mínimo 6mm e as frentes de portas e gavetas com 18mm.
- As ferragens usadas seguirão as seguintes especificações:
    - Dobradiças: sistema soft clip slide on; acabamento niquelado, abertura 100 graus, com fechamento pneumático;
    - Corrediças: telescópicas em acabamento de pintura eletrolítica preto;
    - Pistão para portas basculantes: pistão à gás com abertura standard (a velocidade é a mesma durante toda abertura da porta), abertura de 75 graus; acabamento cinza cromado;
    - Puxadores Lineares: em perfil de alumínio continuo com tampa nas duas laterais para segurança; na cor alumínio;
    - Rodinhas em poliuretano (silicone) com base giratória, com freio; 50mm;
    - Demais ferragens em aço/ alumínio.

- Os cantos aparentes deverão ter acabamento em 45 graus, também na fita de borda;
- A fixação dos painéis suspensos e prateleiras deverá ser feita com sistema de encaixe, não podendo ficar parafusos aparentes;
- O vidro que divide a mesa na sala de atendimento deverá ser jateado liso;
- Os puxadores que servirão de revisteiros no painel de tv da sala de recepção e espera terão dimensão de 90cm de comprimento, sendo em acabamento alumínio escovado cor cinza, modelo reto;
- Nos mobiliários que tem cor escura, deverá ser deixada tomada com espelho na cor escura; nos mobiliários que tem cor clara, deverá ser deixada tomada com espelho na cor branca;
- O granito utilizado na cozinha será na cor verde Bahia, acabamento 45 graus, com rebaixo área molhada conforme projeto, rodapé 10cm de altura, roda pia 20cm de altura;
- Verificar medidas dos eletros com o proprietário, bem como verificar as medidas dos ambientes em loco após finalização da execução dos revestimentos: reboco e/ou revestimento cerâmico;

JR ARQUITETURA E ENGENHARIA
FONES: (47) 99798737 ; (47) 91 1242928; (47) 84293279
RUA AFFONSO LANGE 555, CENTRO, PRESIDENTE GETÚLIO/SC
ADMINISTRATIVO
RUA ADOLFO KRETZENDORFF , 145, CENTRO, PRESIDENTE GETÚLIO /SC
PROJETOS

JULIANA LANGE DOS SANTOS
RESPONSAVEL TECNICA CAU/SC A50619-2
FONE (47) 91126928 (claro)

ROSINEI MELO GOETTEN DE LIMA
RESPONSAVEL TECNICA CREA/SC 092965-5
FONE (47) 99798737 (tim)/ (47)84293279 (oi)

PROPRIETARIO
C.B.M. DE PRESIDENTE GETÚLIO
CNPJ: 06.096.391/0001-76
TEL: (47) 3357-8489

QUADRO DE ÁREAS

TERRENO	MATR. nº XXX	00,00	m²
EXISTENTE		00,00	m²
NOVA		0,00	m²
AMPLIAÇÃO		00,00	m²
REFORMA		0,00	m²
TOTAL		00,00	m²
PROJEÇÃO HORIZONTAL		00,00	m²
TAXA DE OCUPAÇÃO		00,00	%
INDICE DE APROVEITAMENTO		00,00	

DATA: SETEMBRO/2016
DESENHISTA: JULIANA
ESCALA: Indicada

ENDEREÇO DA OBRA: RUA EMIL GOEBEL, Nº 00
BAIRRO CENTRO - PRESIDENTE GETÚLIO - SC

Referência: 87-16

PROJETO: MOBILIÁRIOS PARA NOVA SEDE DO CBM - SC UNIDADE PRESIDENTE GETÚLIO

PROJ.: MOBILI.

REFERÊNCIA: PLANTA E DETALHAMENTOS DOS AMBIENTES CONTRATADOS.

FOLHA: 02/04